Be ahead

HOME
ACCESS AUTOMATION

E5 BT A

E5 BT A

Electromechanical automation systems for swing gates

Empowered by U-LINK

HOME ACCESS AUTOMATION · d-track · 24 V · er ready · U-Link · ee link

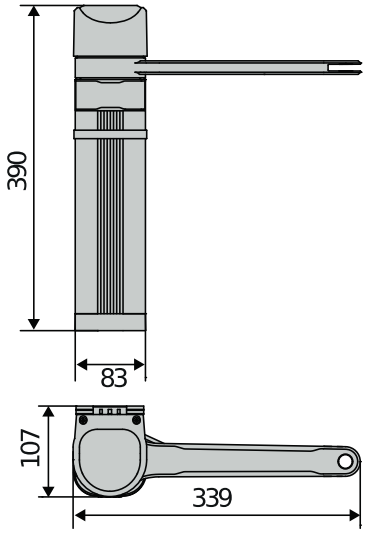

Operador de 24 V electromecánico reversible para puertas batientes para acceso peatonal y de vehículos de uso residencial y comunitario. Su tamaño reducido permite instalarlo en pilares y columnas de pequeñas dimensiones (ancho mínimo necesario de 8 cm). La opción de brazo de corredera permite evitar problemas de sujeción en paredes u obstáculos por proximidad del operador. El funcionamiento con fin de carrera está regulado mediante un codificador absoluto. El sistema D-Track garantiza la seguridad del operador, el cual determina de forma precisa la posición y la fuerza con la que se mueve la puerta, gracias a la fricción interna del operador y los nuevos brazos articulados y de corredera con estructura anticizallamiento.

Características principales

U-LINK

Plataforma U-Link: usando la unidad de control Thalia, el operador E5 BT A es compatible con el protocolo de comunicación U-Link, la plataforma de conectividad exclusiva de Bft.

d-track

Seguimiento de trayectoria dinámico D-Track: sistema inteligente de gestión del par que actualiza de forma constante el nivel de par de la puerta, para unas maniobras más seguras independientemente de la climatología, la temperatura o el nivel de desgaste del sistema.

Codificador absoluto: gracias al codificador absoluto, el E5 BT A identifica la posición de la puerta en todo momento y controla la fase de ralentización durante la apertura y el cierre con una precisión total.

Easy Assembly

Facilidad de instalación: el soporte de fijación en la columna o el pilar simplifica la instalación. La unidad de control Thalia tiene bloques de terminales de colores estandarizados, lo que simplifica la identificación de las entradas y salidas. Los bloques de terminales extraíbles facilitan el proceso de cableado. Los interruptores de límite de cierre y apertura pueden configurarse de forma extremadamente sencilla.

E5 BT A

Electromechanical automation systems for swing gates

Empowered by U-LINK

Características principales

6,5 sec

Velocidad: el E5 BT A12 necesita solo entre 4,5 y 6,5 segundos (maniobra de 90° con ralentización incluida) para abrirse, en función de las dimensiones de la hoja.

push&go

Push&Go: si está activada, la función Push&Go permite la apertura completa de la puerta en caso de pulsación manual.

Instalaciones comerciales o residenciales multiusuario: el E5 BT A12 es ideal para instalaciones en edificios residenciales o públicos, con funciones como la apertura remota desde el interior del edificio o el cierre automático de la puerta después de la apertura, para evitar que quede abierta.

Electromechanical automation systems for swing gates

Empowered by U-LINK

E5 BT A

Código	Nombre		Descripción	
P930027 00003	E5 BT A12	new	Operador peatonal electromecánico reversible compacto de dimensiones mínimas que puede instalarse en pilares o columnas de solo 80 mm de ancho Aplicación para cancelas peatonales de hasta 1,2 m de ancho y hasta 80 kg de peso Se cierra en 6,5 s (condiciones ideales de instalación) Operador con palanca principal, al que se añade un brazo articulado o una palanca deslizante corta (accesorios) Fin de carrera con codificador absoluto	U-Link
P930027 00001	E5 BT A18	new	Operador para vehículos electromecánico reversible compacto de dimensiones mínimas que puede instalarse en pilares o columnas de solo 80 mm de ancho Aplicación para puertas de acceso para vehículos de hasta 1,8 m de anchura y hasta 100 kg de peso Operador con palanca principal, al que se añade un brazo articulado o una palanca deslizante larga (accesorios) Fin de carrera con codificador absoluto	U-Link
R930153 00003	E5 SMART BT KIT A12	new	Kit completo 24 V para puertas de acceso peatonal de hasta 80 kg de peso y 1.2 m de anchura. Control del fin de carrera mediante codificador absoluto. Velocidad de maniobra de entre 4,5 y 6,5 segundos (incluida la desaceleración). Operador equipado con corredera de barra corta.	
R930153 00001	E5 SMART BT KIT A18	new	Kit completo 24 V para puertas de acceso para vehículos de hasta 100 kg de peso y 1.8 m de anchura. Control del fin de carrera mediante codificador absoluto. Velocidad de maniobra de 14 segundos (incluida la desaceleración) para apertura de 90°. El kit comprende 2 operadores con brazo articulado.	

THALIA: Cuadro de mando con pantalla para 1 o 2 operadores de 24 V para cancelas batientes electromecánicas

D113745 00002 - THALIA - Aconsejada

- Aplicación: cuadro de mando con pantalla para 1 o 2 operadores de 24 V para cancelas batientes electromecánicas
- Alimentación de la tarjeta: 230 V monofásica
- Alimentación de los operadores: 24 V CC 180 W máximo cada operador
- Características principales: borneras extraíbles con nuevo estándar de colores, programación simplificada por escenarios en pantalla y receptor bicanal integrado, antiaplastamiento basado en el sistema D-Track, deceleración en apertura y cierre y autoaprendizaje electrónico.
- Funciones principales: reconexión automática, cierre rápido, apertura parcial, función de hombre muerto
- Compatibilidad: LIBRA, LIBRA R, LIBRA MA R

	E5 BT A12	E5 BT A18
Central de mando	THALIA	THALIA
Alimentación de la tarjeta	230 V	230 V
Voltaje del motor	24 V	24 V
Peso máximo de la puerta/hoja de la puerta	80 kg	100 kg
Potencia de entrada	40 W	40 W
Ancho máximo de la puerta/hoja de puerta	1,20 m	1,80 m
Tiempo de maniobra	6,50 s	14 s
Tipo de final de carrera	Codificador absoluto	Codificador absoluto
Desbloqueo	Reversible	Reversible
Reacción al impacto	D-Track	D-Track
Frecuencia de uso	muy intensivo	Semintensivo
Frecuencia de uso	100 Cicli/ora	20 Cicli/ora
Grado de protección (IP)	IP44	IP44
Condiciones ambientales	-20 ÷ 55 °C	-20 ÷ 55 °C

Electromechanical automation systems for swing gates

Empowered by U-LINK

ACCESORIOS INDISPENSABLES

D113747 00002 - **THALIA P**

Cuadro de mando para 1 o 2 operadores de 24 V para cancelas batientes electromecánicas e hidráulicas con control de electrocerradura, para sistemas de alta complejidad

new N734921 - **LBA**

Palanca para brazo articulado, E5 BT A12, E5 BT A18

new N735057 - **LS12**

Palanca corta de deslizamiento para peatones para E5 BT A12

new N735058 - **LS18**

Palanca larga de deslizamiento para E5 BT A18

ACCESORIOS RECOMENDADOS

new D114093 00003 - **RADIUS LED BT A R1**

Luz parpadeante sin antena incorporada para los motores con alimentación de 24 V.

new D114168 00003 - **RADIUS LED BT A R1 W**

Luz intermitente con antena incorporada para motores con fuente de alimentación de 24 V. Luz blanca parpadeante.

new D114094 00003 - **RADIUS LED BT A R0**

Luz parpadeante sin antena incorporada para los motores con alimentación de 24 V.

P111782 - **COMPACTA A20-180**

Un par de fotocélulas ajustables en 180° horizontalmente. Alcance 20 m. Alimentación: 12 – 33 Vca / 15 – 35 Vcc.

Electromechanical automation systems for swing gates

Empowered by U-LINK

¿Qué es U-Link?

Una tecnología que te dará nuevos poderes.

U-Link, Universal Link, es una plataforma exclusiva de Bft que permite crear ecosistemas tecnológicos.
En el ámbito de la Home Access Automation, permite la comunicación con todos los dispositivos de automatización de accesos de la casa, sean de la marca que sean.
De esta forma, ahorrará tiempo, controlará todo fácilmente y quedará libre de preocupaciones innecesarias.

Es intuitivo
Fácil de instalar y de utilizar

Es graduable
Permite añadir un número ilimitado de dispositivos

Es flexible
Permite crear grupos de productos interconectados

Es práctico
Funciona con o sin conexión web

Es funcional
Parámetros controlables de forma remota mediante aplicaciones específicas

Electromechanical automation systems for swing gates

Empowered by U-LINK

Diseño todo en uno: descubre esta extraordinaria tecnología

Una plataforma única en el mundo, que permite crear ecosistemas tecnológicos, de forma que ofrecen un amplio abanico de soluciones para distintos sectores.

Esta plataforma patentada que caracteriza a los productos de Bft, gracias a los protocolos B-Eba y a los receptores Clonix U-Link, se adapta a cualquier protocolo y producto de automatización de accesos (incluso productos Bft sin U-Link de origen o productos ajenos a Bft), y se aplica a distintos sectores. De este modo, cualquier dispositivo se transforma en inteligente y se puede interconectar con otros sistemas gracias a un lenguaje que se vuelve universal.

U-Control HOME

U-Control HOME es la aplicación que permite abrir la puerta de casa y controlar de forma remota las automatizaciones de Bft a través del smartphone. En la versión para iOS, permite la apertura automática de la automatización solo en condiciones de proximidad.

U-Base 2

Un software para instalar, realizar el mantenimiento y detectar cualquier fallo en el funcionamiento de los operadores U-link compatibles con facilidad y comodidad.

U-SDK

U-Sdk es una aplicación para hacer que las automatizaciones de Bft sean compatibles y fácilmente integrables, con una red de gestión BMS para la supervisión de los edificios.

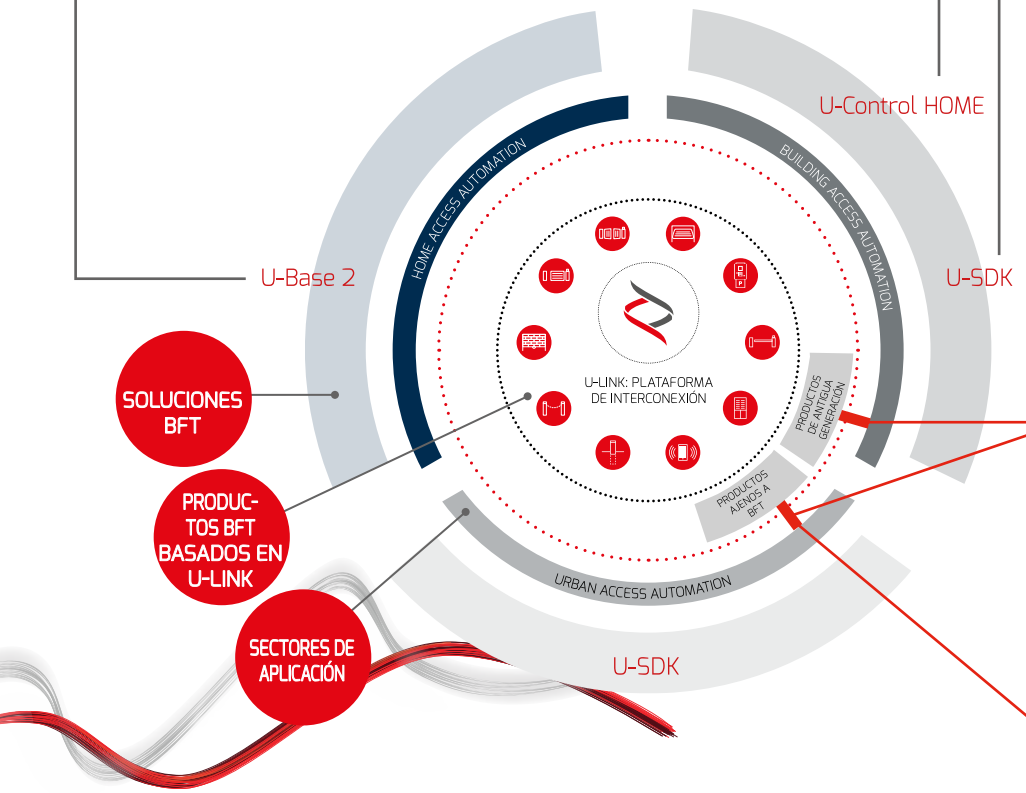

Clonix U-Link

Permite conectar productos Bft sin U-Link de origen o productos ajenos a Bft a los sistemas U-Link.

Operadores Bft sin U-Link de origen o productos de otras marcas: ¿se pueden vincular a U-Link? Sí, gracias a los receptores Clonix. Unos accesorios sin límites.

B-Eba

Una conexión directa con sus operadores.

Las tarjetas de expansión B-Eba permiten vincular dispositivos externos, como ordenadores, smartphones y tabletas, a un operador Bft o un receptor Clonix o vincular más productos Bft a una red U-Link. Estos accesorios se integran en la tecnología U-Link y en los protocolos Bluetooth, wifi, Z-Wave y TCP/IP, además de permitir la conexión RS485 en serie. Un dispositivo que hace realidad aquello que Bft entiende por interconectividad.

HOME
ACCESS AUTOMATION

BUILDING
ACCESS AUTOMATION

URBAN
ACCESS AUTOMATION

INFORMATION REGARDING THE PROTECTION OF THE INDUSTRIAL AND INTELLECTUAL PROPERTY RIGHTS OF BFT. BFT S.p.A. protects its industrial property by depositing trademarks, patents, models and designs. The intellectual property of BFT S.p.A. is protected by copyright law. BFT S.p.A. also protects its know-how by taking measures to protect the technical and commercial information inherent in its company and products. All the products in this catalogue are ORIGINAL BFT MODELS and only BFT S.p.A is authorised to produce them and market them anywhere in the world. All the commercial names in this catalogue are owned by BFT S.p.A., and only BFT S.p.A. is authorised to use them in relation to the corresponding merchandise category. FALSIFIERS WILL BE PROCEEDED AGAINST IN ACCORDANCE WITH BOTH CIVIL AND CRIMINAL LAW. THESE CONDITIONS NOT ONLY GUARANTEE THE INTELLECTUAL PROPERTY RIGHTS OF BFT, BUT ALSO PROTECT CUSTOMERS BY GUARANTEEING THAT THE PRODUCTS THEY ARE PURCHASING ARE ORIGINAL BFT PRODUCTS RESULTING FROM STUDIES AND DESIGNS WITHIN THE BFT COMPANY.